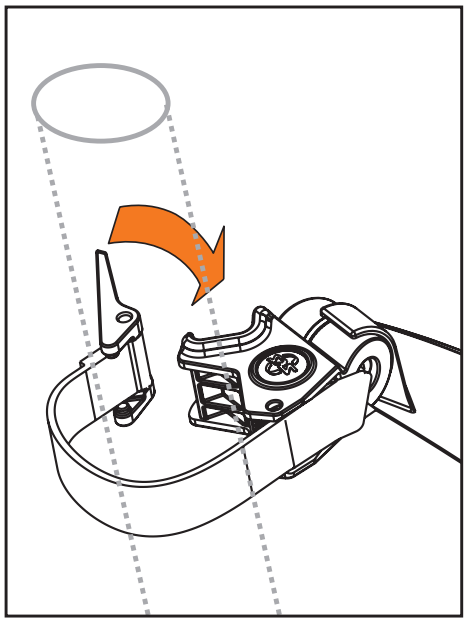

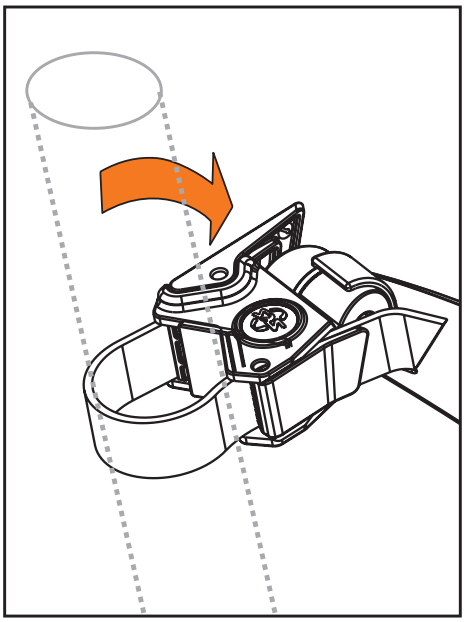

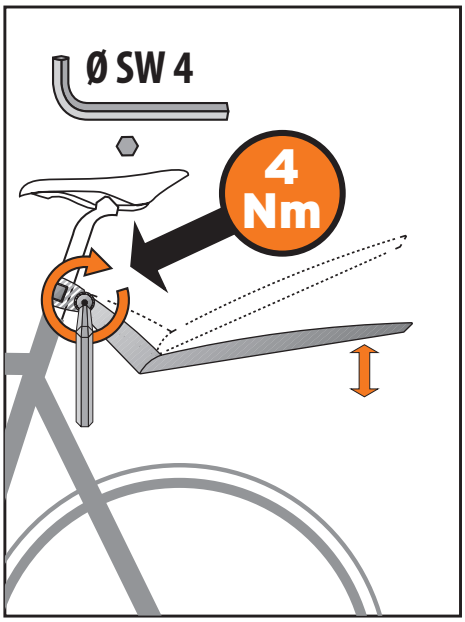

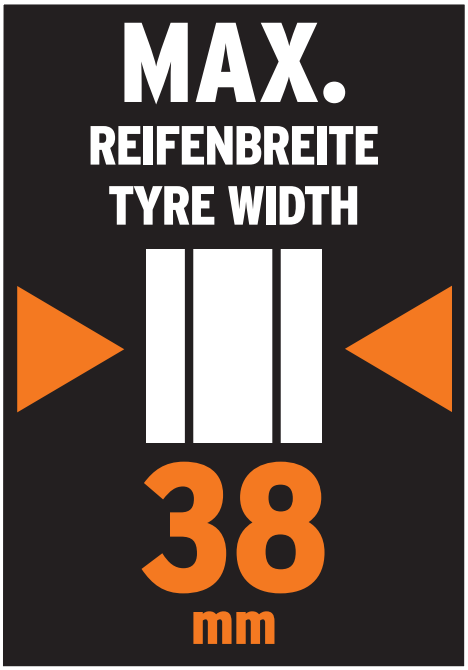

DE. S-BLADE

Extrem leichter Hinterradsteckradschutz für Rennräder. Hergestellt aus hochwertigem und schlagzähem Hochleistungskunststoff. Einfache Quick-Release-Befestigung durch Powerstrap für fast alle Sattelstützen (inkl. AERO) bis max 35 mm.